スタンドルーペを使った時の倍率とは

スタンドルーペを使った時の倍率は，ルーペを使わずに調節力だけを使って物体を見た時の視角と，ルーペを使って同じ大きさの物体を見た時の視角の比である．

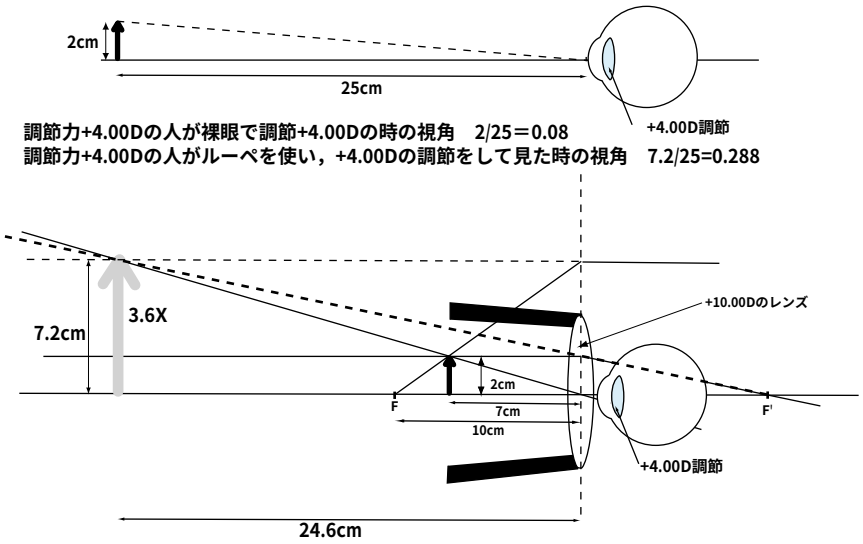

調節力+4.00Dの人が裸眼で調節+4.00Dの時の視角　2/25＝0.08
調節力+4.00Dの人がルーペを使い，+4.00Dの調節をして見た時の視角　7.2/25=0.288

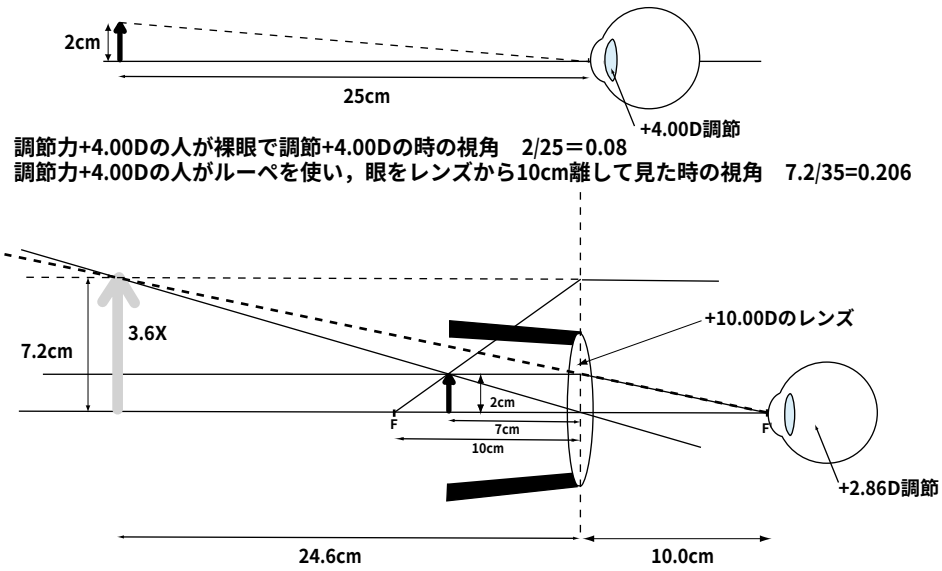

調節力+4.00Dの人が裸眼で調節+4.00Dの時の視角　2/25＝0.08
調節力+4.00Dの人がルーペを使い，眼をレンズから10cm離して見た時の視角　7.2/35=0.206

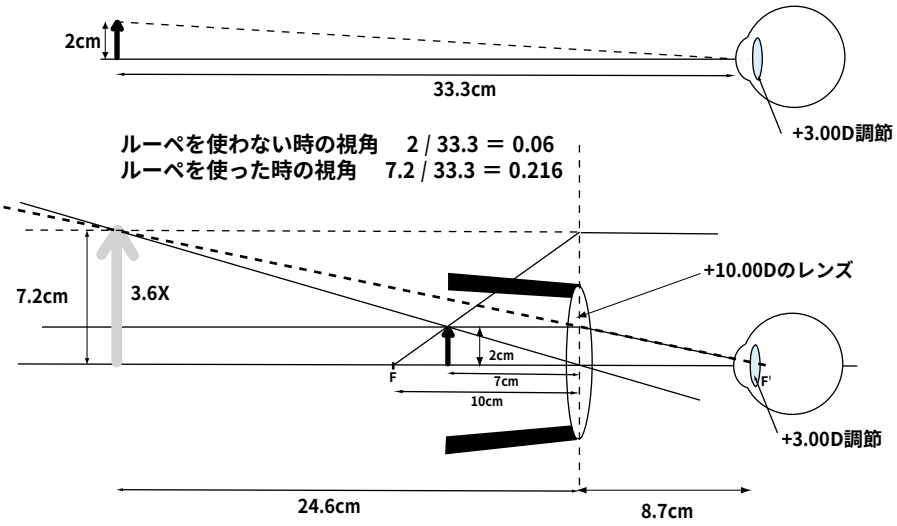

ルーペを使わない時の視角　2 / 33.3 ＝ 0.06
ルーペを使った時の視角　7.2 / 33.3 ＝ 0.216